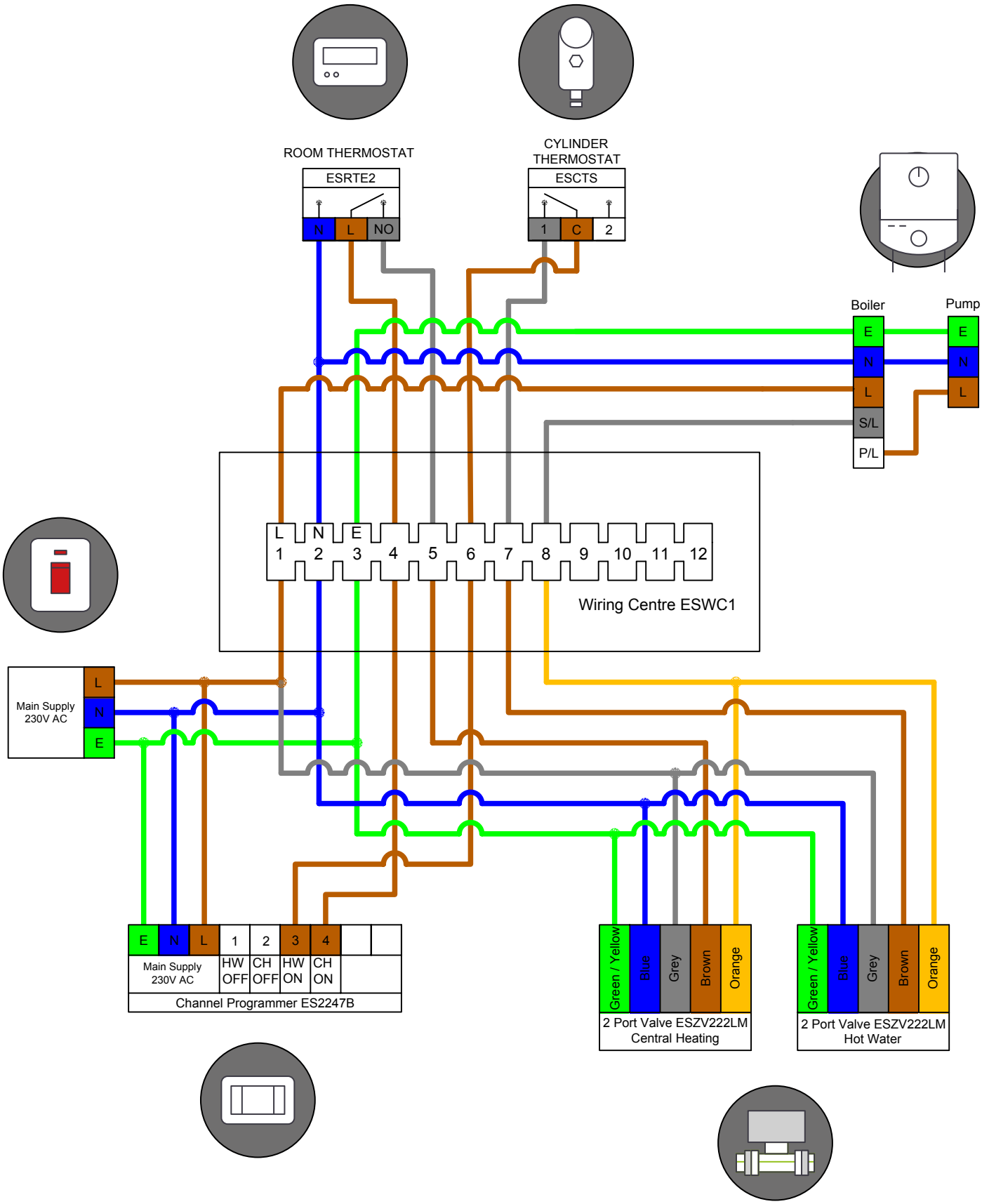S-Plan Pack
Wiring Diagram